TYPE T9-3

T9-3

◆厚板の穴明け用

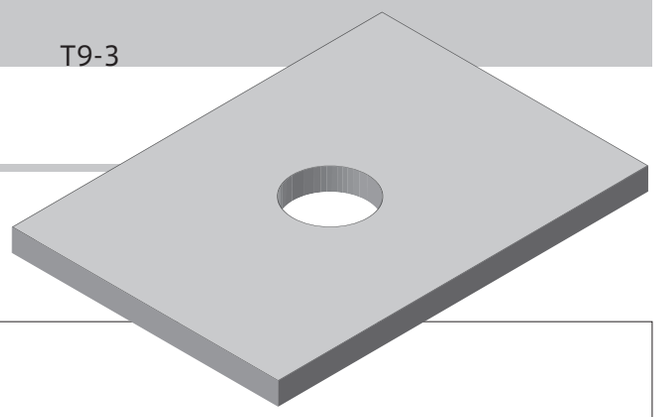

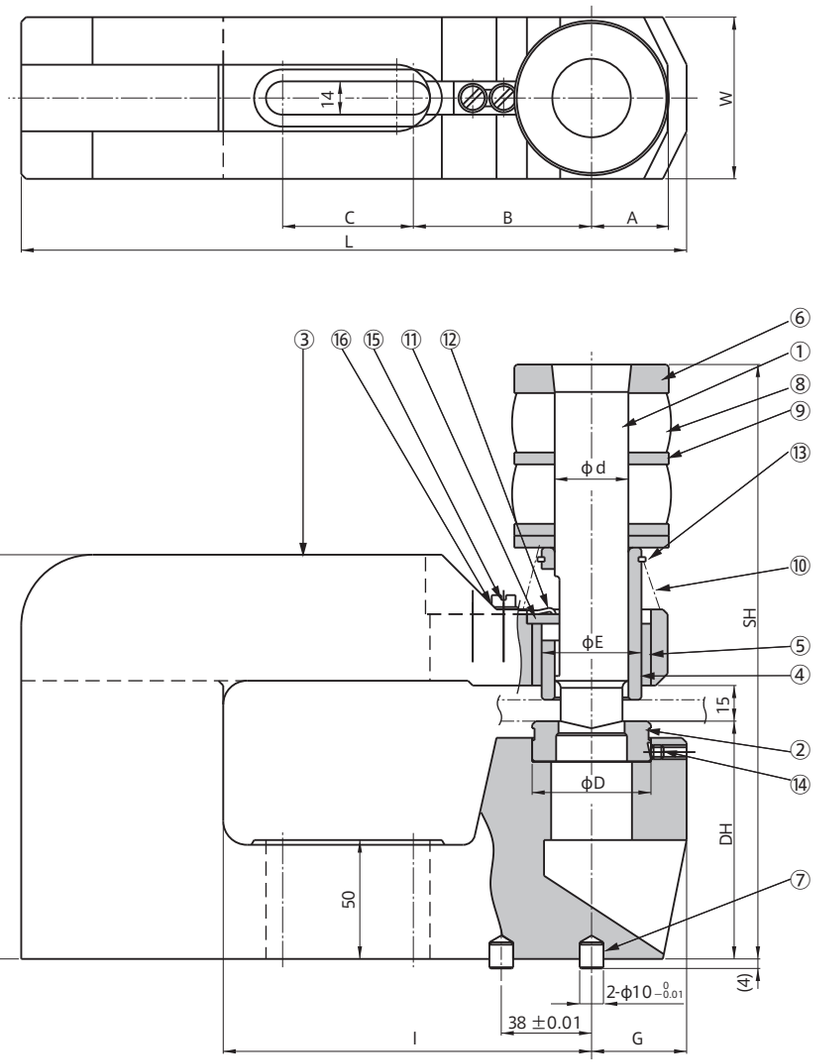

① パンチ
② ダ　イ
③ フレーム
④ ストリッパー
⑤ ガイドブッシュ
⑥ パンチヘッド
⑦ パイロットピン
⑧ ウレタンスプリング
⑨ シートリング
⑩ リフタースプリング
⑪ キーストッパー
⑫ キーストッパー押え
⑬ ストップリング
⑭ セットネジM6×6
⑮ 平小ネジM6×15
⑯ ディスクワッシャーM6

寸　法　表											
機　種	L	I	W	A	B	C	G	E	d	D	H
T9-3-150-70	280	155	68	32	75	55	40	42	31	50	140
T9-3-150-100	280	155	68	32	75	55	40	42	31	50	170

加工範囲					
機　種	穴　径	最大板厚	SH	DH	OH
T9-3-150-70	φ12.0～φ22.0	9mm	220mm	70mm	241mm
T9-3-150-100	φ12.0～φ25.0	9mm	250mm	100mm	271mm
	φ26.0～φ30.0	6mm			

※最大板厚は SPC 換算です。