TYPE AG

AG-3

◆アングル・チャンネル用

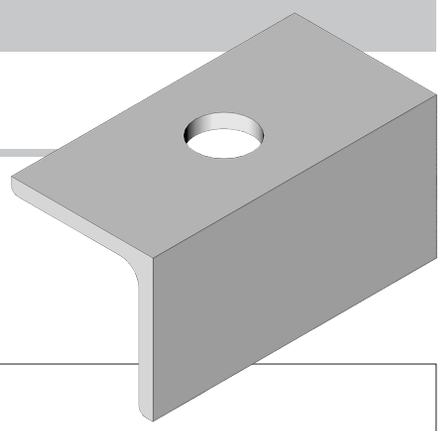

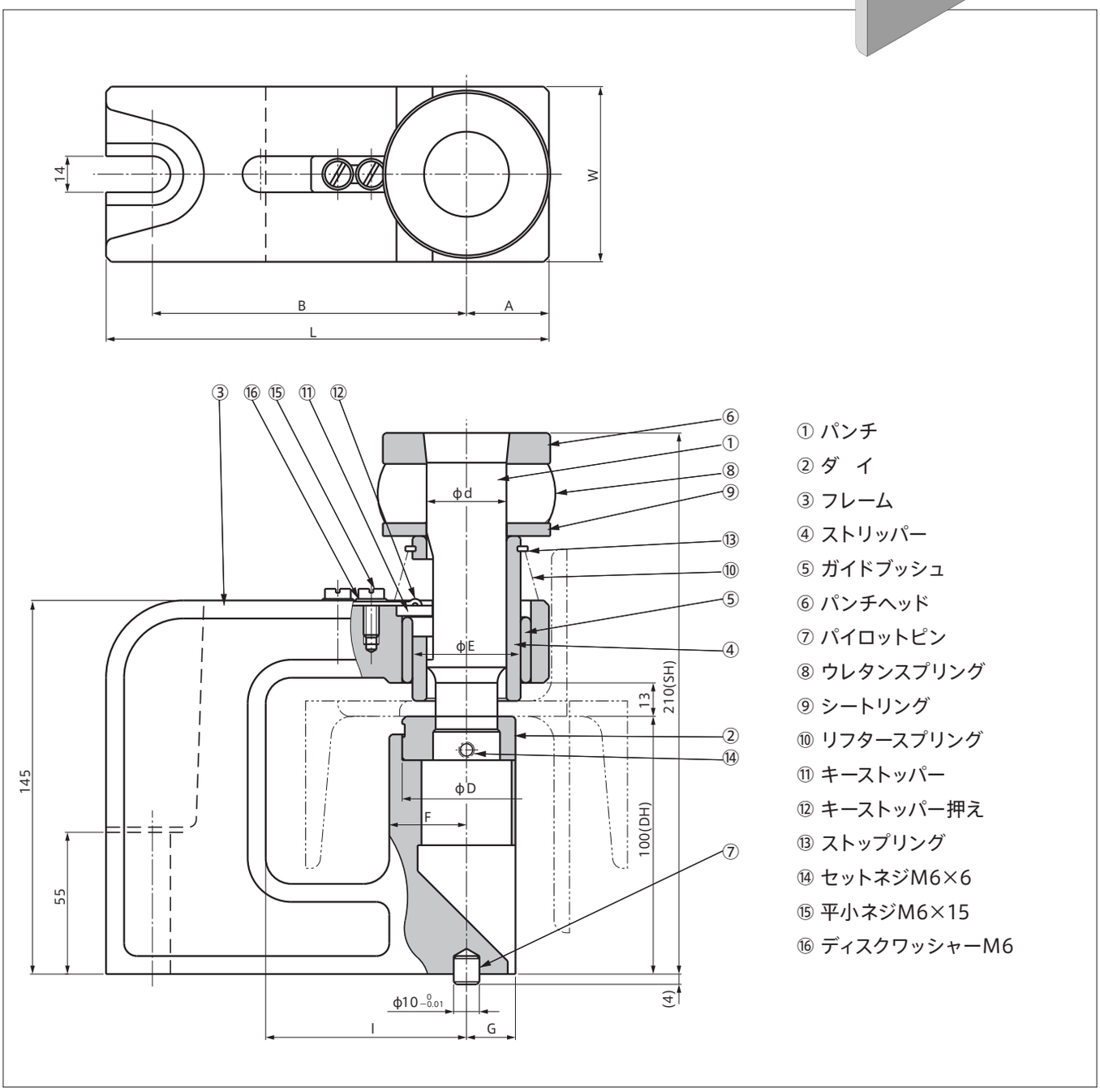

① パンチ
② ダ　イ
③ フレーム
④ ストリッパー
⑤ ガイドブッシュ
⑥ パンチヘッド
⑦ パイロットピン
⑧ ウレタンスプリング
⑨ シートリング
⑩ リフタースプリング
⑪ キーストッパー
⑫ キーストッパー押え
⑬ ストップリング
⑭ セットネジM6×6
⑮ 平小ネジM6×15
⑯ ディスクワッシャーM6

寸　法　表										
機　種	L	I	W	A	B	G	F	E	d	D
AG-3-75	172	78	68	32	122	19	30	42	31	50

加工範囲		
機　種	穴　径	最大板厚
AG-3	φ22.0～φ30.0	6mm

※最大板厚は SPC 換算です。